Проектний план, суміщений з планом червоних ліній та схемою організації руху транспорту і пішоходів. М 1:1000

ПОПЕРЕЧНІ ПРОФІЛІ ВУЛИЦЬ М 1:200

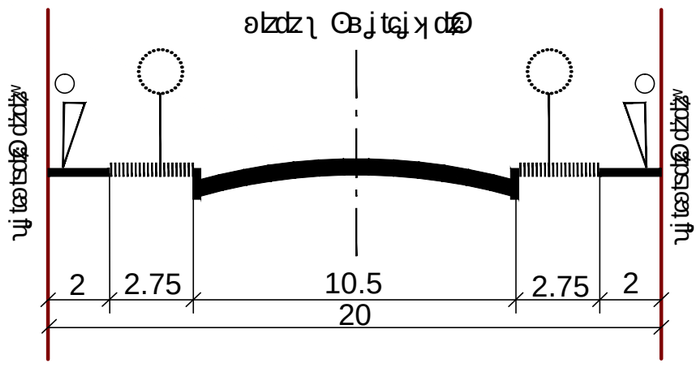

УМОВНІ ПОЗНАЧЕННЯ:

існуючі | проект.

- [illegible]
- [illegible]
- [illegible]
- [illegible]
- [illegible]
- [illegible]
- [illegible]
- [illegible]
- [illegible]
- [illegible]
- [illegible]
- [illegible]
- [illegible]
- [illegible]
- [illegible]
- [illegible]
- [illegible]

ЕКСПЛІКАЦІЯ:

1. [illegible]
2. [illegible]
3. [illegible]
4. [illegible]
5. [illegible]
6. [illegible] 24 [illegible].
7. [illegible]
8. [illegible].

[illegible]				[illegible] 16 - 2022
[illegible]				[illegible]
[illegible]	[illegible]	[illegible]	[illegible]	[illegible]
[illegible]				